

OVNI-R

Código artículo	**86.I036.2342.02**
Tipo de producto	**Indoor**
Categoría	**Industrial**
Familia	**OVNI**
Subfamilia	**OVNI-R**
Pictograms	CRI 80 · CE · Driver INCL. · On Off · 1-10V

Dimensions	
Product dimensions (mm)	**357.9*170mm**

Esquema

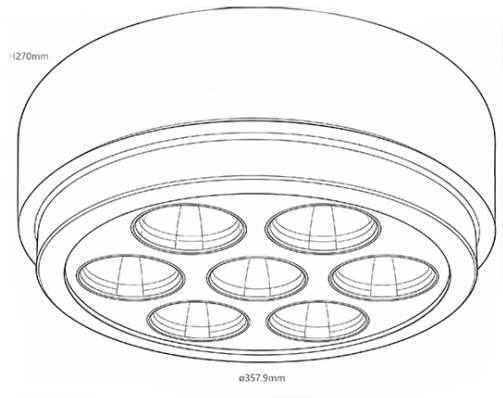

Producto	
Potencia real (W)	**186.4**
Flujo luminoso real (lm)	**13551.28**
Eficacia luminosa (lm/W)	**72.7**
Ángulo de apertura	**60**
IP	**65**
Electrical feeding	**120-277V**
U. G. R	**19**
Equipo	**dim 1-10V**
Temperatura de color (K)	**3000**
IK	**09**